MUURIKKA
MUURIKKA
KYKYHEIDOM

1

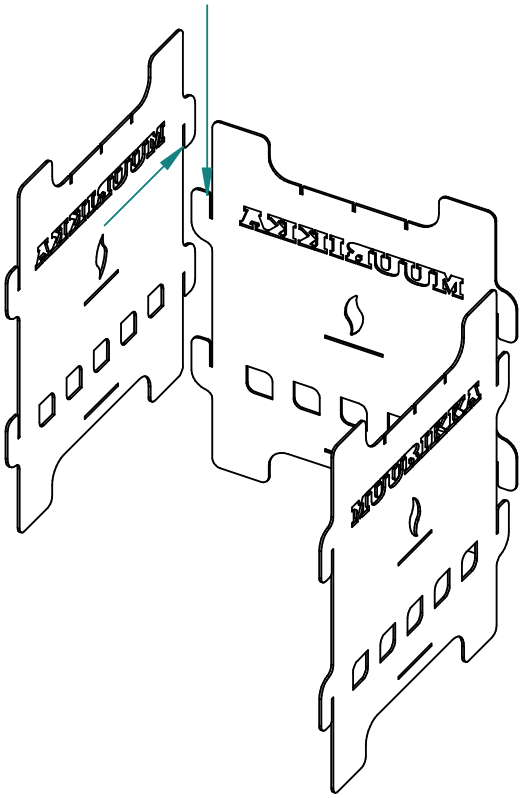

2

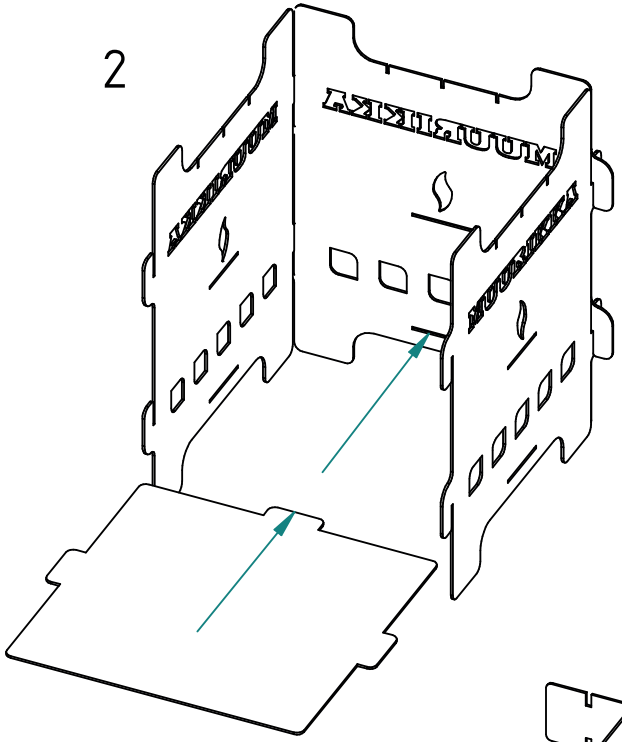

3

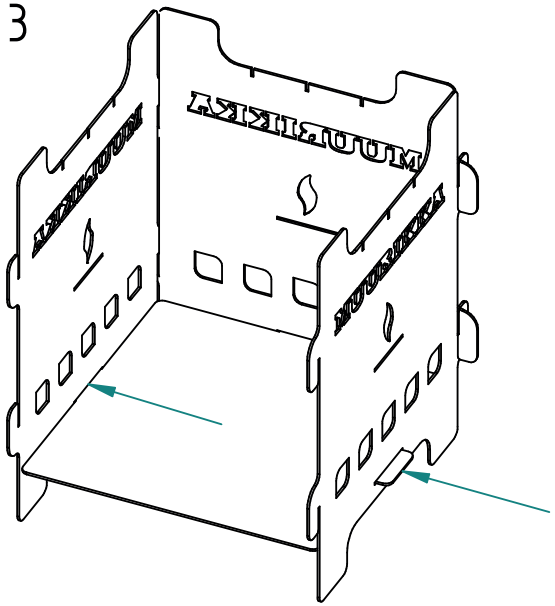

4

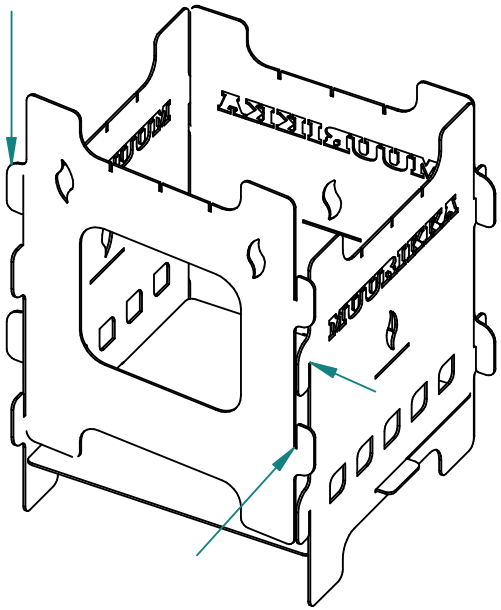
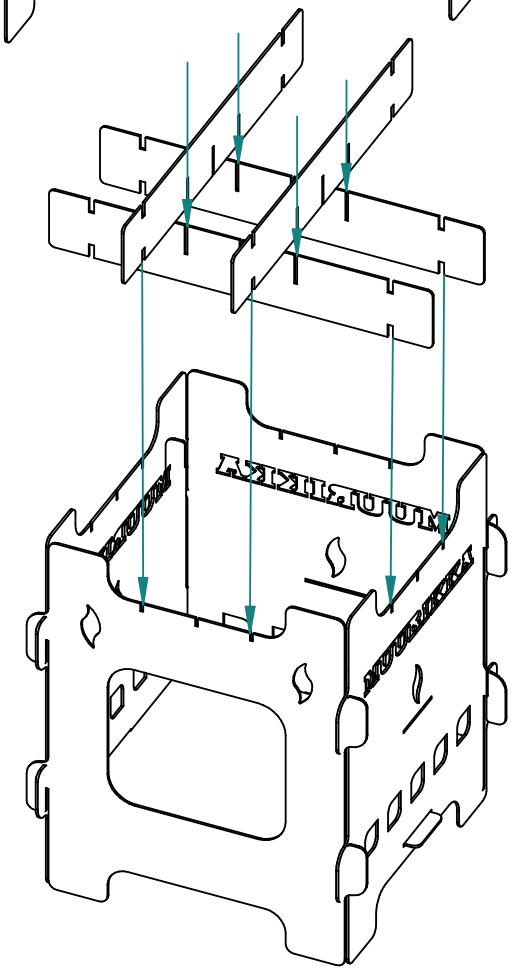
5